Programme 2023

Les spécialistes argonag à votre service !

- Tours CNC simples
- Centres de tournage - fraisage
- Tours verticaux
- Tours à commande par cycles
- Tours servo-conventionnels
- Centres d'usinage 3-5 axes
- Fraiseuses CNC
- Fraiseuses conventionnelles
- Aléseuses et fraiseuses à portique
- Perceuses d'établi ou à colonne
- Rectifieuses planes et de profils
- Machines à rouler des filetages
- Laminage de profils
- Équipement pour la formation

2023/01

argonag ag
werkzeugmaschinen
machines-outils

Obfelderstr. 36 8910 Affoltern a.A. Tel. +41 44 763 47 11
www.argonag.ch info@argonag.ch

Machines-outils

Équipements pour la formation technique

Bienvenue chez argonag machines-outils!

Cher client,

Merci de nous accorder votre temps pour la présentation de notre programme de vente de machines-outils et d'équipements pour la formation technique. En plus, vous trouverez quelques informations générales concernant notre entreprise familiale.

Fondée en 1972 par MM. Niklaus et Urs Luther, en 2009 l'entreprise à été reprise par Ing. Stefan Luther afin d'assurer la succession, argonag vous offre aujourd'hui le conseil individualisé et compétent pour moderniser votre production avec des machines-outils en majeure partie de provenance Européenne. A part cela, argonag a contribué considérablement au développement de la formation technique en Suisse en fournissant des installations didactiques comme machines, logiciels, etc. depuis 1980.

Nos services:

Conseils et vente: Votre conseiller régional est à votre disposition pour discuter vos revendications et trouver une solution pour améliorer votre production ou d'élaborer un concept pour moderniser la formation technique- chose de plus en plus importante!

SAV: Etudes de temps d'usinage, service d'applications, mise en service, formation personnelle pour programmation et utilisation de machines, support de programmation, réparations, services préventifs

Salle de démonstration: Vous y trouverez des machines simples et livrables du stock. Vu que argonag représente surtout des fabricants européens, nous arrangerons volontiers une visite à l'usine . A cette occasion, vous pourrez vous assurer de la compétence personnelle et technique de notre fournisseur.

Si vous avez des questions sur des produits dans cette brochure, n'hésitez-pas de nous contacter – on parle Français – Espagnol – Italien – et Allemand!

A bientôt et meilleurs salutations!

Ing. Stefan Luther, CEO

argonag ag
werkzeugmaschinen
machines-outils

Centre de tournage et fraisage pour la production

HYPERTURN pour la plus grande productivité, jusqu'à 3 revolvers et 3 axes Y, à choix avec axe B / broche de fraisage et magasin jusqu'à 80 outils.

Hyperturn 65PM, pour les barres Ø65-105mm

Hyperturn 45 G3, pour les barres Ø45-65mm

Tous les modèles HYPERTURN sont équipés de moteurs broches refroidis par liquide de refroidissement.
Lors de la construction de cette gamme, EMCO a attribué la plus grande importance à une stabilité thermique et à une rigidité optimale. Tous les composants de fournisseurs d'origine européenne de première qualité tels que HAWE, SAUTER, RöHM, KNOLL, GRUNDFOS etc.
Une gestion intelligente du système énergétique, des moteurs efficaces et un groupe hydraulique compact permettent même dans des conditions d'usinages difficiles, une utilisation responsable de l'énergie.

EMCOnnect
Le nouvell interface utilisateur pour une utilisation de la machine plus simple. Inclus un écran multi-tactile de 22" et un PC industriel. EMCOnnect fournit la connectivité nécessaire pour mettre en réseau l'environnement de production. Fonctions de base:
Tableau de bord, App Docu,
Inclus en standard sur toutes les machines HYPERTURN

Modèle	Passage	Tourelle révolver	Vitesse	kW	Broche de fraisage
HYPERTURN 45	45/52/65	2 x VDI 25	7000	15	Non
HYPERTURN 65	65/77	2-3 x VDI 30/40	5000	29	Non
HYPERTURN 65 PM	65/105	1xVDI30/ Fraisage	6000	29	HSK T63
HYPERTURN 100	95	2 x VDI 40	3500	33	Non
HYPERTURN 100 PM	110	1 x VDI 40/Fraisage	2500	52	Qui
HYPERTURN 200 PM	165	Fraissage/Lunette	1800	84	Oui

EMCO Hyperturn 65 DT

EMCO MAXXTURN

Centre de tournage/-fraisage universel

MAXXTURN machine universelle pour l'usinage complet à partir de la barre ou en mandrin.
Une machine adaptée pour chaque grandeur de pièces. Passage de barres de ø 25 à ø 95 mm.
MAXXTURN signifie : une broche et une contre-broche, un revolver et l'axe Y en option.

Modèle	Passage	Tourelle	Vitesse	kW
MAXXTURN 25	25	VDI 16	8000	6.5
MAXXTURN 45	45/52	VDI 25	7000	15
MAXXTURN 65	65/77/95	VDI 30/40	5000	29
MAXXTURN 95	95	VDI 40	3500	33
MAXXTURN 110	95/110	VDI 50	3500/2500	33/42

Solutions d'automatisation d'EMCO

Illustration: E 45 MY avec SL1200

Tous les tours EMCO peuvent être équipés d'un système de chargement automatique.

EMCO S65 équipé de **RoboJob Turn-Assist**.
Chargement automatique également pour les petites séries. Robot FANUC avec Charge utile de 12-35 kg. Commande à dialogue pour un changement rapide de mise en train. Pas de Teaching nécessaire ! Accès libre à la machine grâce au positionnement breveté du robot.
Concept de préhension unique.

EMCOTURN – GAMME „E“ + „S“

VT VERTICALTURN

Tours standards pour l’usinage à la barre ou en lopins.
À choix : revolver avec outils motorisés, axe C , Y, contre-broche

Modèle	Passage	Tourelle	Ø Tournage max.	Vitesse	Y-Axes	kW
EMCOTURN E25	25	VDI-16	85	6300	No	5.5
EMCOTURN E45	45/52	VDI-25/30	220	6300	Oui	13
EMCOTURN E65	65/95	VDI-30/40	310	5000	Oui	18/24

EMCO VT –Tour vertical

La gamme de tours verticaux avec automation intégrée (système pick-up). Avec Commande FANUC 31i

Modéle	Mandrin-Ø	Tourelle	Longueur max. de pièces	kW
EMCO VT160	160	VDI-30	150	21
EMCO VT260	250	VDI-40	150	29
EMCO VT400	400	VDI-40	200	36

EMCO Gamme-S

La machine simple et efficace au prix avantageux malgré sa production en Europe „Made in Austria“
Broches 45 et 65, outils motorisés, axe C et en option contre-pointe
Comandes SIEMENS ou FANUC

Centres d’usinage

Gamme de centres d’usinage 3 axes pour de petites à moyennes séries

EMCOMILL est une machine avantageuse, simple et rigide . Elle dispose d’un magasin de 30 outils (Option 40 outils) avec un changement d’outils rapide par bras pivotant. Une broche de 12‘000 t/min à entraînement direct et un arrosage intégré.

Modèle	Courses X / Y / Z	Porte-outils	Vitesse	kW	Poids
EMCOMILL E350	350 / 250 / 300	ISO 30	10‘000	8.5	1970
EMCOMILL E750	750 / 550 / 500	ISO 40/HSK	12‘000 Opt 15‘000	13/24	7500
EMCOMILL E1200	1200 / 550 / 500	ISO 40/HSK	12‘000 Opt 15‘000	13/24	10000

MAXXMILL centre d‘usinage 3+2 axes.

Centre d‘usinage d‘EMCO, machine compacte, rapide et universelle !
Disponible en deux exécutions:
Commande Siemens 840 D sl
ou Heidenhain TNC 620

Modell	Course X / Y / Z	Porte-outils	Vitesse	Commande
EMCO MAXXMILL 630	500 / 460 / 450	30xSK40/HSK	12/15‘000	SINUMERIK / HDH
EMCO MAXXMILL 750	750 / 610 / 500	30/40/60xSK40/HSK	12/15‘000	SINUMERIK /HDH

EMCO MMV 2000/3200

Centre d'usinage à montant mobile pour l'usinage en 3, 4 ou 5 axes pour pièces de taille moyenne à grande.

Modele	Course X / Y / Z	Porte-outils	Vitesse	Commande
EMCO MMV 2000	2000 / 800 / 750	SK40 / BT40	15/18'000	SINUMERIK / HDH
EMCO MMV 3200	3200 / 1000 / 950	SK40 / BT40	15/18'000	SINUMERIK / HDH

EMCO UMILL 630 / 750 pour l'usinage en 5-axes simultanés

Le centre d'usinage universel Umill 750 permet de fraiser des pièces de 530 x 530 x 417mm de long et d'un poids jusqu'à 400 kg avec le support avant du plateau pivotant.
Pour un usinage en 5 axes simultanés hautement efficace.
La conception compacte en fonte et en acier soudé avec entraînements directs des axes X, Y et Z. En standard règles de mesures et rails de guidages garantissent une grande précision et une rigidité maximale.

Téléchargez-le gratuitement dès maintenant

SIEMENS
Ingenuity for life

SinuTrain

Le poste de programmation NC identique à la commande

Cet outil performant permet une programmation offline axée sur la pratique sur le PC, ainsi que la transmission directe de programmes NC sur la CNC!

siemens.com/sinutrain

EMCOMAT – tours et fraiseuses conventionnelles pour l'entretien et la formation

Depuis des dizaines d'années, EMCO est connue pour ses machines conventionnelles de haute qualitée. Une gamme de machines indispensable pour l'entretien et la formation.

Tours:

Modèle	Hauteur de pointes	Entre-pointes	Vitesse	Commande
EMCOMAT 14D	140	650	4000, reg. électronique	Affichage digital
EMCOMAT 17D	170	700	3000, reg. électronique	Affichage digital
EMCOMAT 20D	200	1000	3000, reg. électronique	Affichage digital
EMCOMAT 200	200	1000	4000, reg. électronique	SIEMENS 828

EMCOMAT – tours et fraiseuses avec commande par cycles

Les tours et fraiseuses EMCO sont livrables avec une commande par cycle SIEMENS 828. Fileter un pas quelconque ou programmer un contour avec des rayons de transition et des tangentes obliques devient un jeu d'enfant.

Fraiseuses:

Modèle	Courses X / Y / Z	Porte-outils	Vitesse	Commande
EMCOMAT FB-3L	300 / 200 / 350	ISO 30	2200	Affichage digital
EMCOMAT FB450 M/MC	450 / 400 / 350	ISO 40	5000	SIEMENS 828 / HH TNC 620
EMCOMAT FB600 M/MC	600 / 400 / 400	ISO 40	5000	SIEMENS 828 / HH TNC 620

EMCO Hyperturn 100/200 les multi-talents

Centre de tournage-fraisage pour l'usinage complet de grandes pièces. Jusqu'à un Ø 1000mm et une longueur de 6100mm! Broche de tournage puissante avec 84kW / 6400Nm, axe B dynamique et précis avec broche de fraisage HSK100

EMCO MECOF UMILL 1500 /1800

Fraiseuse à portique EMCO MECOF UMILL 1500/1800 pour l'usinage 5 axes. Fraisage / tournage en un serrage, taille de la pièce jusqu'à Ø2500mm et hauteur 1250mm. Courses 1800 x 2150 x 1250 mm. Magasin d'outils jusqu' à 203 places.

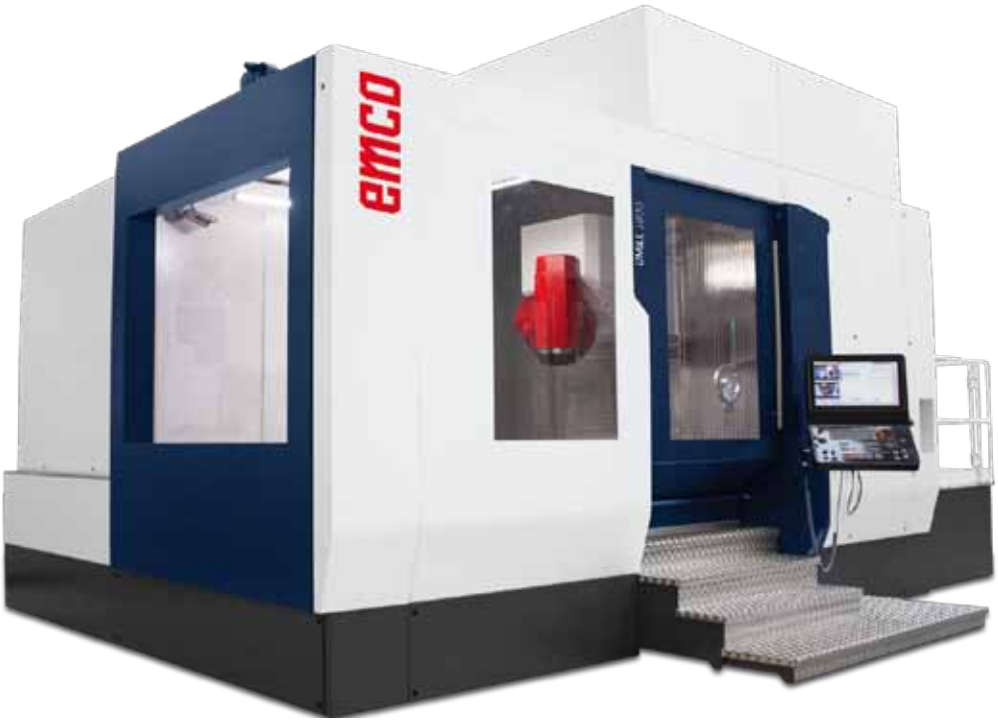

RAIS LTD. „MADE IN EUROPE“

La gamme de centres d’usinages RAIS est basée sur une conception mécanique moderne en utilisant des composants européens de première qualité. Suivant l’application, les machines sont disponibles avec glissières plate ou linéaires avec des courses de 500 jusqu’à 2200mm. Vous choisissez entre SIEMENS, FANUC ou Heidenhain et des broches avec ISO40 ou ISO50.

Le modèle VMC pour des usinages 5 axes arrondit la gamme intéressante.

RAIS offre à la clientèle une garantie de 24 mois sur tous les modèles!

Centres verticaux à 3 axes SK40

Les plus petits modèles de machine M400 et M450 sont équipés de guides linéaires. La broche de fraisage standard „Direct Drive“ à une plage de vitesse de 10 000 tr / min avec une puissance de 12 kW. Petit encombrement avec une cabine complète, robuste et étanche.

Modèle	Courses X / Y / Z	Glissières	Mandrin	Poids
M400	500 x 400 x 460	linéaire	ISO40	3000
M450	650 x 450 x 500	linéaire	ISO40	3400

Machine de démonstration:

Suivez une démonstration pratique pour vous assurer la qualité des la performance des machines RAIS!

Appelez-nous au 044 763 47 11 pour convenir le rendez-vous à Affoltern am Albis.

Equipement de base complète:

Equipement de base riche. Chaque machine est équipée avec SHOPMILL pour la programmation simple en dialogue, manivelle électronique portable, pistolet de nettoyage, pistolet d’air, lampe avertisseuse, éclairage LED, 4 fonctions M, GARANTIE 24 mois!

argonag Serviceteam

La qualité de chaque machine dépend de son entretien. Quelle que soit la machine que vous avez achetée chez argonag, notre équipe de service est à votre disposition pour vous aider et vous conseiller. Notre équipe vous soutient pour que vos précieuses machines puissent fonctionner de manière fiable et produire pendant de nombreuses années.

M. Heinz Müller expert commercial expérimenté pour machines-outils

Centres d’usinage RAIS M650 – M2000, ISO40 ou ISO50

Glissières plates avec revêtement en TURCITE pour un amortissement optimal. Cette construction offre une stabilité augmentée. Le couple du moteur broche 18,5kW combiné avec boîte à vitesses à 2 gammes et des porte-outils ISO50 permettent des coupes lourdes.

Modèle	Courses X / Y / Z	Glissiére	No-Outils	Mandrin	Poids
M500	850 x 500 x 610	linéaire	max. 60	ISO40	5000
M550	1200 x 600 x 610	linéaire	max. 60	ISO40	6400

Modèle	Courses X / Y / Z	Glissiéres	No-Outils	Mandrin	Poids
M700	1300 x 700 x 710	plâtes	max. 60	ISO40	7000
M700LL	1600 x 700 x 710	linéaire	max. 60	ISO40	8000
M800	1600 x 800 x 810	plâtes	max. 60	ISO40 / ISO50	14000
M1000	2000 x 900 x 800	plâtes	max. 60	ISO50 / ISO40	15400
M2000	2200 x 1000 x 800	plâtes	max. 60	ISO50	22000

RAIS VMC 620 5-axes Fraiseuse

Fraiseuse à montant mobile, avec support de table à l‘avant. La machine standard est équipée en 4 + 1 axes pour la construction mécanique.
Prix complet départ usine: 32 outils, 12‘000U / Min
Commande FANUC Oi.

A-Axes	Courses X / Y / Z	No-Outils	Mandrin
+125°/-10°	630 x 560 x 510	max. 60	ISO40/HSK
B-Achse	Table	Avance rapide	**Vitesse**
+/-360°	580x520	30m/min	12/15‘000U/

MACHINE PROTECTION

ARTIS

MARPOSS propose des systèmes modulaires intelligents pour la protection des machines - GEMCMS02. Celui-ci peut être intégré dans tous les types de machines, systèmes ou robots. Ce système permet de protéger vos machines et de réduire au minimum les dommages, les risques et les temps d'arrêt.

Dates, heures, alarmes et autres signaux sont enregistrés et peuvent être utilisés pour l'évaluation et l'analyse complémentaires hors ligne.

Le système fonctionne en permanence en arrière-plan, mais peut également être intégré dans la surveillance outil et processus GENIOR MODULAR.

MARPOSS

www.marposs.com

ZORN

CNC centres d‘usinage 5-Axes

zorn micro one

Points forts de la machine:

- Surface au sol <1m² !
- Ergonomie exceptionnelle!
- CNC Siemens 840D SI !
- Usinage 5 axes simultanés!
- Changeur d‘outils !
- Magasin d‘outils jusqu‘à 120 outils!
- Vitesse de rotation régulée 75 000tr/min !
- Extrêmement silencieuse !
- Refroidissement par eau / gestion de la température !
- Faible consommation électrique!
- Respectueux de l‘environnement grâce à la lubrification minimale !
- Changeur de palettes !
- Changeur de pièces !

Technologie d‘entraînement Siemens:

- SINUMERIK 840D sl
Puissante et éprouvé

Comparaison de la pointe du crayon - pièce!

Machine CNC conçue pour le micro-usinage avec tous propriétés nécessaires:

Particulièrement facile à automatiser, grâce à un accès optimal et des interfaces préparées.
Chaînage de plusieurs modules possible.
Pour diverses technologies d‘usinage telles que:
Fraisage, tournage, découpe laser et peut être utilisé dans l‘assemblage.

porte-outil ISO 10 et SKI 16

Voir l‘unité pivotante avec bouton d‘outil intégré.

Vue de la fraiseuse autonome 5 axes MicroOne:
Ci-dessus: la machine complète avec une base en granit naturel.
Ci-dessous: le module d‘alimentation électrique, quantité minimale lubrification, refroidissement et unités supplémentaires.

Vue du porte-pièce spécial pour la technologie dentaire.

«Je choisis Synergy 735, sans hésitation.»

Titan Gilroy
TITANS of CNC: Academy, USA

Pour Titan Gilroy et son équipe, notre Synergy 735 est le meilleur lubrifiant réfrigérant jamais utilisé. Pour les alliages en aluminium sensibles, il garantit des surfaces impeccables, il est facile à nettoyer et apporte une bonne vision du processus d'usinage. Il est aussi parfaitement toléré par la peau et sans parfum.

liquidtool®
OUTIL LIQUIDE

Testez-nous. Cela en vaut la peine.

blaser.com/synergy735

ELB-Schliff & aba Grinding - Rectifieuses planes et de profils

Rectifieuses planes et à profils ELB-ABA de haute précision
„Made in Germany“
Avec ELB-Schliff et ABA Grinding nous disposons d'une gamme complète de rectifieuses en exécution standard ou configurées sur mesure.
Nous vous assistons volontiers pour configurer la machine qui répondra à vos revendications spécifiques. Actuellement la gamme couvre des longueurs de rectifiage de 600mm jusqu'à 6000mm. Votre conseiller argonag ainsi que les spécialistes de l'usine ELB se feront un plaisir de discuter des solutions avec vous!

Commande SIEMENS 840D

Commande intuitive SIEMENS, Dialogue par ELB-aba

Commande Express Cube

Commande intuitive Express Cube, Dialogue simple par écran tactile

Modèle	Surface rectifiage	Diam meule	Poids
smartLine N6	600 x 400	300 x 50	4700
smartLine N10	1000 x 600	300 x 50	5400
SmartLine BD10	1000 x 600	400 x100	8000

NIEDERHAUSER

SPANNTECHNIK UND SYSTEME

fon 041 340 50 75
fax 041 340 50 74
www.niederhauser.ch
info@niederhauser.ch

FN NIEDERHAUSER AG
Spanntechnik & Systeme
Allmend 39
CH-6204 Sempach

Produits propres / produits sur mesure

Nous sommes fabricant de mandrins à pinces et de solutions spéciales dans le domaine de la technologie de serrage des pièces. Grâce à notre très large portefeuille de produits de nos fournisseurs, de nos propres produits et propre production, nous pouvons proposer des solutions complètes en matière de technologie de serrage à partir d'une seule source.

Nos agences

SMW® AUTOBLOK

SMW-AUTOBLOK - est un groupe d'entreprises opérant mondiale dans le domaine de la technologie de serrage des pièces, pour l'unisage rotatif et stationnaire sur les machines-outils.

ROEMHELD
HILMA ▪ STARK

ROEMHELD, HILMA et STARK - les trois marques du groupe ROEMHELD figure parmi les leaders du marché mondial pour des solutions productives dans le secteur industriel technique de production, technologie d'assemblage, technologie de serrage et technologie d'entraînement. Avec nos composants, produits et les systèmes nous rendons votre production plus efficace et plus flexible.

Tours à banc parallèle avec commande par cycles

Tours de grande capacité HACO-FAT 1150 – 2050 MN

FAT fait partie du groupe Belge HACO, et est l'un des plus importants fabricants européens de tours conventionnels et de tours avec commande par cycles. La gamme de produits comprend des machines d'un ø de tournage de 560mm à ø 2050mm et des longueurs entre-pointes allant jusqu'à 14 m.

HACO-FAT TUR 560 – 1100 MN – tours à commande par cycles de capacité moyenne

Le tour TUR se caractérise par son banc large, très robuste et ses guidages à double prisme. Toutes les parties mécaniques de la machine sont conçues pour une grande longévité.
Programmation confortable avec Siemens ShopTurn.

Tours servo-conventionnels HACO-FAT 560 - 1100 SC

Le modèle TUR SC équipé de la nouvelle commande Siemens 828 qui peut exécuter de manière très facile et sans connaissance CNC les usinages tels que filetages, cônes et rayons.

Disponible dans toutes les dimensions.

Modèle	Ø max.	Entre-pointes	Passage	kW	Vitesse
TUR 560 / 630	560 / 630	1000-4000	105/140	18.5	2 -2500
TUR 710	710	1000-4000	105/140	18.5	2 -2500
TUR 800	800	2000-6000	140-320	32	4 -1800
TUR 930	930	2000-6000	140-320	32	4 - 1200
TUR 1100	1100	2000-6000	140-320	32	4 - 1200
TUR 1550	1550	2000-8000	140-320	56	2 - 900

EQUIPTOP Rectifieuses planes

EQUIPTOP construit depuis 1988 des planeuses et fait partie du groupe FFG depuis 2007.

Modell	Surface rectifiage
ESG 2040	1000 x 500mm
ESG 1640	1000 x 400mm
ESG 1632	800 x 400mm
ESG 1236	800 x 300mm
ESG 1228	700 x 300mm
ESG 1224	600 x 300mm
ESG 1020	500 x 250mm
ESG 818	450 x 200mm

Compact et simple avec commande par cycles
Ecran tactile pour l'introduction des valeurs comme point de départ, mesure finale etc.
Socle rigide en fonte Meehanite avec nervures et grande stabilité thermique
Guides en „V" grattés revêtus de TURCITE B et garantissant longévité et précision.
Broche de meule de précision graissée à vie

MAXION – perceuses „Made in Germany"

Les perceuses MAXION sont des machines de haute qualité avec un grand choix d'accessoires.

Perceuses d'établi CM1 – CM4
Perceuses à colonne avec capacité de perçage 1 – 50mm Taraudeuses M1 – M45
Machines spéciales selon revendication du client

EMCO Machines didactiques avec commandes interchangeables

Le concept: 3 grandeurs de machines, commandes Siemens, Fanuc et Heidenhain sur la même machine !
La solution pour chaque niveau et budget de formation.

Modéle Tours	kW	Tourelle	Outils motorisés	Poids
Concept Turn 460	13.0	VDI 30	6 (Option)	2600
Concept Turn 260	7.0	VDI 16	6 (Option)	700
Concept Turn 105	1.9	EMCO	-	350
Concept Turn 60	0.75	EMCO	-	85

Modéle Fraisage	Courses X / Y / Z	kW	Porte-outils	Poids
Concept Mill 250	350 x 250 x 300	4.0	SK-30	1970
Concept Mill 105	200 x 150 x 250	1.1	EMCO-30	400
Concept Mill 55	190 x 140 x 260	0.75	EMCO-30	220

Gamme de tours conventionnels - Série PX

Tête MULTIFIX type B pour 1 porte-outil BD25/120, Pointe tournante, Douille, Pointe fixe, 1 Lunette à suivre,
1 Lunette fixe,
Protection pour vis/barre de chariotage,
Protection arrière avec éclairage,
Pompe d'arrosage,

Modèle	Hauteur - / Entre-pointes	Alésage	Vitesse	Poids
PX 1330	170 x 760	Ø 40	16 / 50-2570	850 kg
PX 1330 EVS	170 x 760	Ø 40	2 / 100-3000	890 kg
PX 1640	205 x 1000	Ø 52	16 / 40-2000	1400 kg
PX 2060	254 x 1500	Ø 80	12 / 36-1800	1900 kg

Option:
Visualisation digitale 3 axes par nouvelle technologie MAGNESCALE
Spécialement résistant contre liquides et salissement.

Fraisage 4/5-axes simultanés de haute performance

starrag

Modell	Taille de la palette	Axes	X / Y/ Z	Cercle d'interférence	Avance rapide	Broche	Puissance	Vitesse	Charge sur la table
HEC H-Serie 40	400 x 500	4	560/650/680	Ø650mm	80m/Min	HSK-A63	-350Nm	- 20000U/Min	600kg
HEC H-Serie 50	500 x 630	4	700/750/780	Ø750mm	80m/Min	HSK-A63	-350Nm	- 20000U/Min	800kg
HEC H-Serie 55	500 x 630	4	700/750/780	Ø750mm	80m/Min	HSK-A100	-1500Nm	- 15'000U/Min	800kg
HEC X-Serie 40	400 x 400	5	700/750/750	Ø600mm	80m/Min	HSK-A63	-350Nm	- 30'000U/Min	400kg
HEC X-Serie 45	400 x 400	5	700/750/750	Ø600mm	80m/Min	HSK-A100	-1500Nm	-15'000U/Min	400kg
HEC 500	500 x 630	4	1000/800/1000	Ø1000mm	65m/Min	HSK-A100	-1500Nm	-15'000U/Min	1000kg
HEC 500 X5	500 x630	5	1000/800/1000	Ø1000mm	65m/Min	HSK-A100	-1500Nm	-15000U/Min	800kg
HEC 1000	1000x800	4	1700/1250/1850	Ø1700mm	60m/Min	HSK-A100	-3000Nm	-12500U/Min	5000kg
HEC 1800	1800x1250	4	3400/2800/2335	Ø3300mm	60m/Min	HSK-A100	1500Nm	-12500U/Min	13000kg

Avantages techniques:
- Socle de machine stable et rigide
- Convient également pour l'usinage à sec
- Dimensions extérieures compactes et grandes courses
- Broche de fraisage horizontale
- Taille de broche HSK63 et HSK100
- Vitesses 7500-30 000 tr / min
- Puissance de broche 31 - 82kW, 1500Nm
- Dimensions de la palette 400x400 - 1800x1250mm
- Magasin d'outils de 60 à 450 places
- 4 axes, 5 axes, 5 axes avec fonction de rotation
- Axe U, 6 axes
- Contrôle SIEMENS, FANUC ou Heidenhain
- Construit à Chemnitz

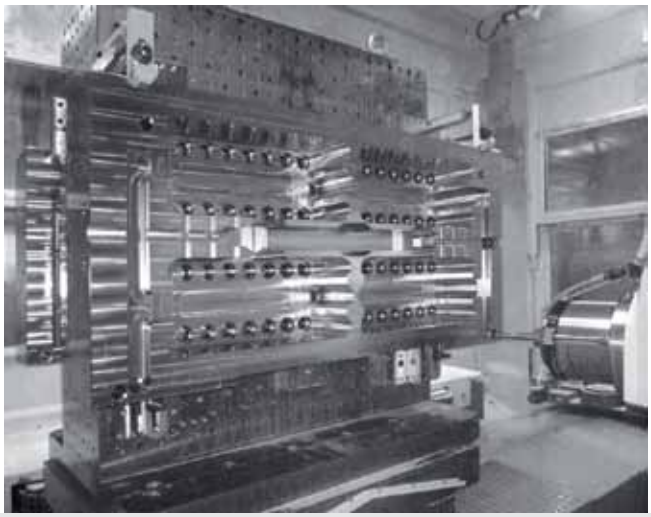

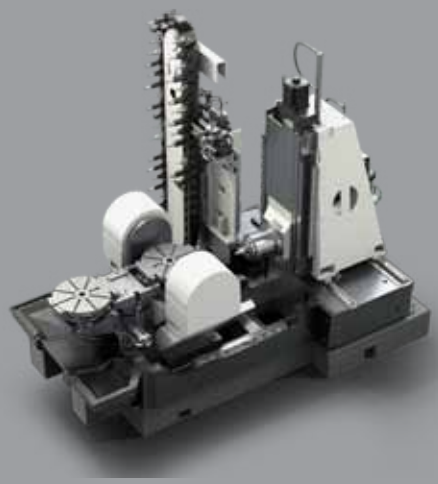

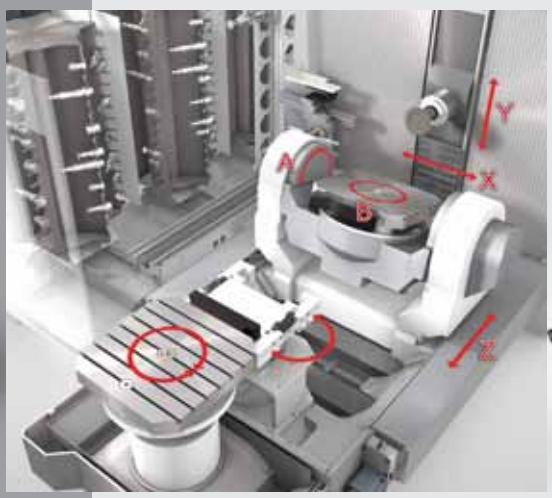

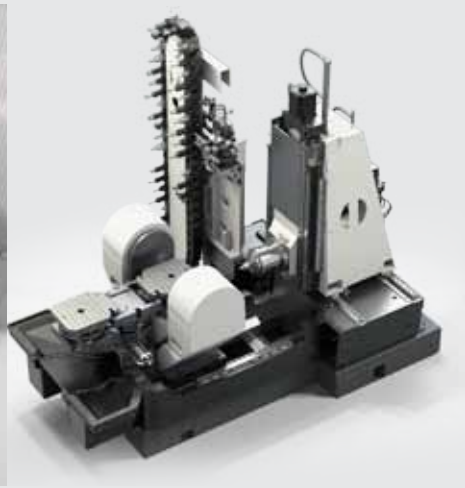

Aléseuses – Fraiseuses
Centres d’usinages

starrag

s191 Précision en mouvement

Avantages technologiques:
Moteurs à entraînement linéaire et axe rotatif à entraînement direct
Broche puissante (maxi 40000 min-1)
Combinaison intelligente de tournage et d‘usinage 5 axes
Haute stabilité thermique
Changeur d‘outils automatique
90 outils HSK40
Unité de chargement
Qualité de surface élevée
Différentes configurations disponibles
Concept de serrage facile
Grand choix de systèmes de serrage
Course:
X = 400, Y = 200, Z = 410 mm
Résolution X / Y / Z = 0,0001 mm
Broche de fraisage HSK-A40
Vitesse 30,000 - 40,000 rpm
Magasin d‘outils avec 30/60/90 espaces

Les clients et les projets du secteur Luxury Goods dans toute la Suisse continueront d'être suivis, respectivement pris en charge par vos interlocuteurs habituels Starrag Vuadens SA / BUMOTEC.

Broches électriques à 30000 tr / min
HSK-T40 ou C40

Étau de ramassage
3 axes U, W, E

Outils frontaux actifs
8000 tr / min, HSK-C32
ou ER1

Changeur d‘outils auto-
matique.
30/60/90 sièges

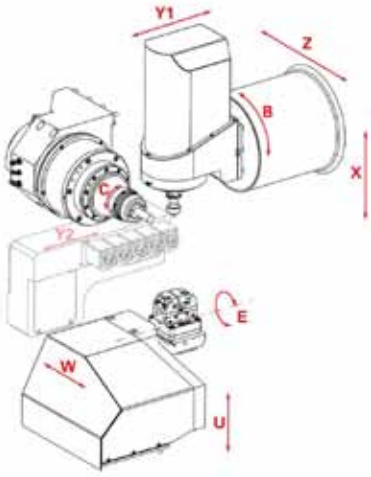

s181 un concept innovant

- 2 stations d‘ usinage
- jusqu‘à 90 outils dans la machine
- Changement d‘outil en <1,1s
- 30000 tr / min sur l‘outil
- moteurs linéaires
- 5 axes simultanés
- Fraisage / tournage combiné
- CNC FANUC 31iB-5
- Surface au sol <4m2

Broche de tournage
- Passage de barre 32mm
- Max. Puissance 11kW
- Vitesse maximale 6000 tr / min

PROFIROLL

Déformation à froid
le futur sans perte de matière

PROFIROLL – machines à rouler des filetages et à laminer des profils

Depuis 65 ans la maison PROFIROLL démontre ses compétences pour des machines à rouler et laminer et pour de l'outillage de roulage et laminage. Des milliers de rouleaux livrés dans le monde entier ont fait de Profiroll le No. 1 pour cet outillage spécial.

PROFIROLL TECHNOLOGIES

Vos conseillers en Suisse Romande:

Roger Leutwyler

Julien Carrière

Stefan Luther

Werner Schmidiger

argonag ag
werkzeugmaschinen
machines-outils

Obfelderstr. 36 8910 Affoltern a.A. Tel. +41 44 763 47 11
www.argonag.ch info@argonag.ch